BCM 144-34 - 11kW

Bomba eléctrica centrífuga de circulación para trabajar con agua fría o caliente en instalaciones de climatización, procesos industriales o riego. No apta para fluidos abrasivos ni corrosivos ni agua con partículas en suspensión.
Estructura en fundición de hierro, muy compacta y manejable.
Incorpora una válvula de regulación de caudal.

Accesorios

Opcionales bajo pedido: Tubería, rácores, curvas, filtros, etc.

Aplicaciones

agua limpia

frío industrial

Características técnicas			
Caudal de agua max:	144 m³/h	Revoluciones:	2.900 rpm
Altura máxima:	34,6 m	Arranque:	Directo
Diámetro de tubería:	DN100mm-4”, PN10	Impulsor:	Monocanal
Conexión tubería:	CAMLOCK 4”	Temperatura max. del líquido:	-10º C a +130º C
Tensión:	400V 50Hz 3F	Protección térmica interior:	No
Potencia nominal:	11 kW - 15 HP	Tamaño sólidos:	1 mm
Intensidad nominal:	22,5 A	Longitud de cable:	1 m

Dimensiones			
Largo x Ancho x Alto:	860 x 300 x 700 mm	Peso neto:	95 kg

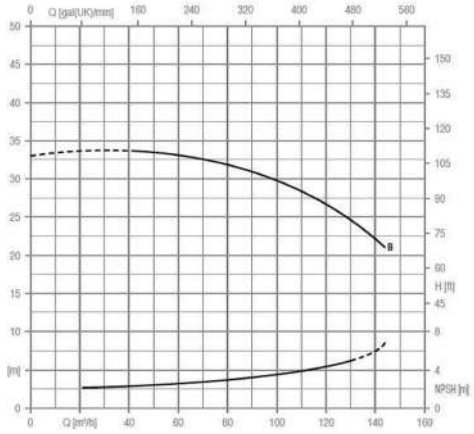

CURVA DE RENDIMIENTO
Todos los datos de esta ficha son con densidad de líquido 1 kg/dm³, viscosidad 1 mm²/s

Empresa acreditada para alquiler de maquinaria y equipos ASEAMAC-PAE-01:2014-N1

TST Torres Servicios Técnicos • www.tstservicios.com • 902 227 222
Madrid | Barcelona | Malgrat de Mar | Bilbao | Valencia | Sevilla | Murcia | Casablanca

ISO 9001 BUREAU VERITAS Certification

SISTEMA PARALELO MASTER/ESCLAVA

Beneficios

- Económico, paga solo por la potencia que necesites evitando grandes equipos innecesarios.
- Seguridad, el sistema tiene menos posibilidad de fallo total
- Versatilidad, siempre se puede ampliar o disminuir el sistema según la necesidad de frío o calor durante el año.
- Rentabilidad, más particiones de etapas de potencia hace el sistema más eficiente.
- Conexión eléctrica más sencilla mediante tomas Cetacts.
- Ahorra espacio, se pueden instalar los equipos en espacios reducidos o en varios espacios separados.
- Instalación más ligera, se puede repartir el peso en las cubiertas de edificios.
- Posibilidad de dividir el sistema fácilmente en cualquier momento.

Esquema Hidráulico

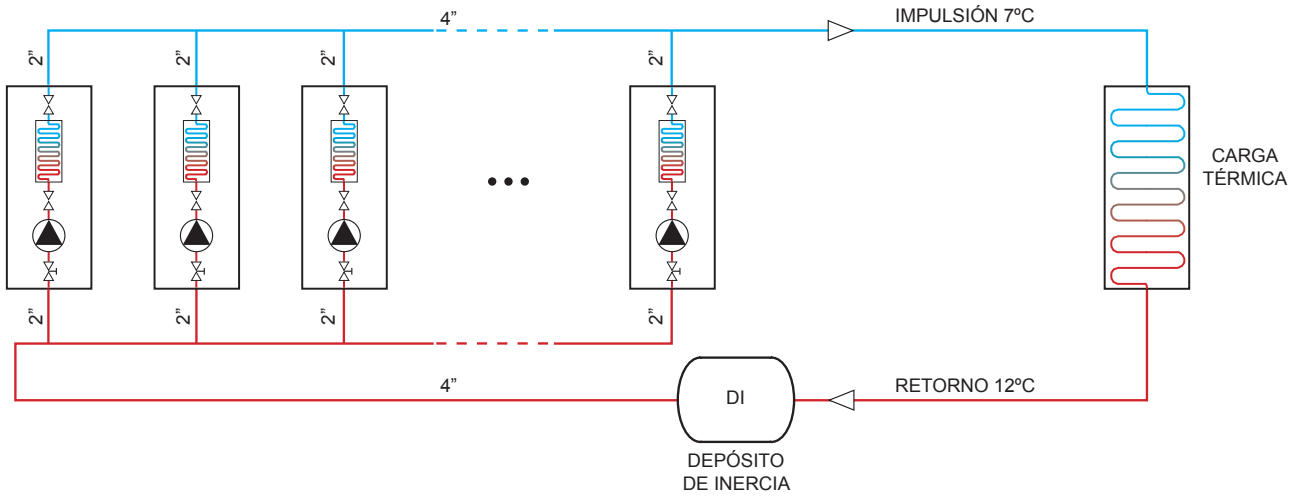

Tabla de datos

Unidades instaladas	Potencia Frío (KW)	Potencia eléctrica (KW)	Caudal de agua m3/h	Diámetro tubería principal	Presión disponible (m.c.a)
1	50	16	8,6	2"	24 - 28
2	100	32	17	2"	24 - 28
3	150	48	26	3"	24 - 28
4	200	64	34	3"	24 - 28
5	250	80	43	4"	24 - 28
6	300	96	52	4"	24 - 28
7	350	112	60	5"	24 - 28
8	400	128	69	5"	24 - 28
9	450	144	77	5"	24 - 28
10	500	160	86	6"	24 - 28

Empresa acreditada para alquiler de maquinaria y equipos ASEAMAC-PAE-01:2014-N1
TST Torres Servicios Técnicos • www.tstservicios.com • 902 227 222
Madrid | Barcelona | Malgrat de Mar | Bilbao | Valencia | Sevilla | Murcia | Casablanca
ISO 9001 BUREAU VERITAS Certification

INSTALACIONES DE ENFRIADORAS DE AGUA DIRECTO DE CARGA CON UN SOLO CIRCUITO

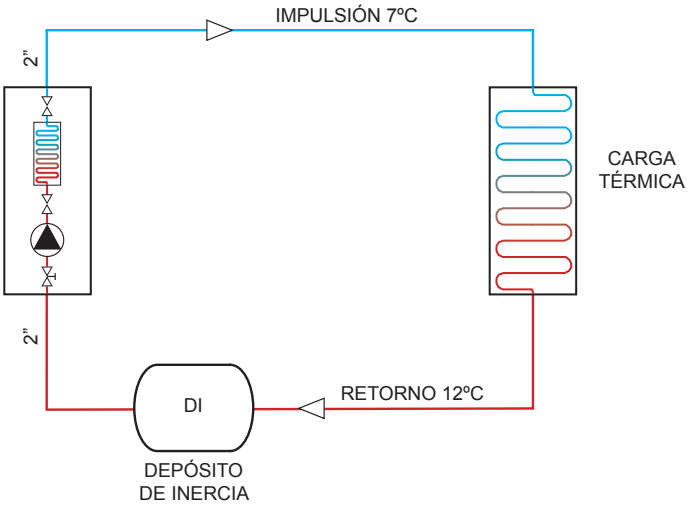

INSTALACIONES DE ENFRIADORAS DE AGUA DOS CIRCUITOS SEPARADOS POR UN INTER CAMBIADOR

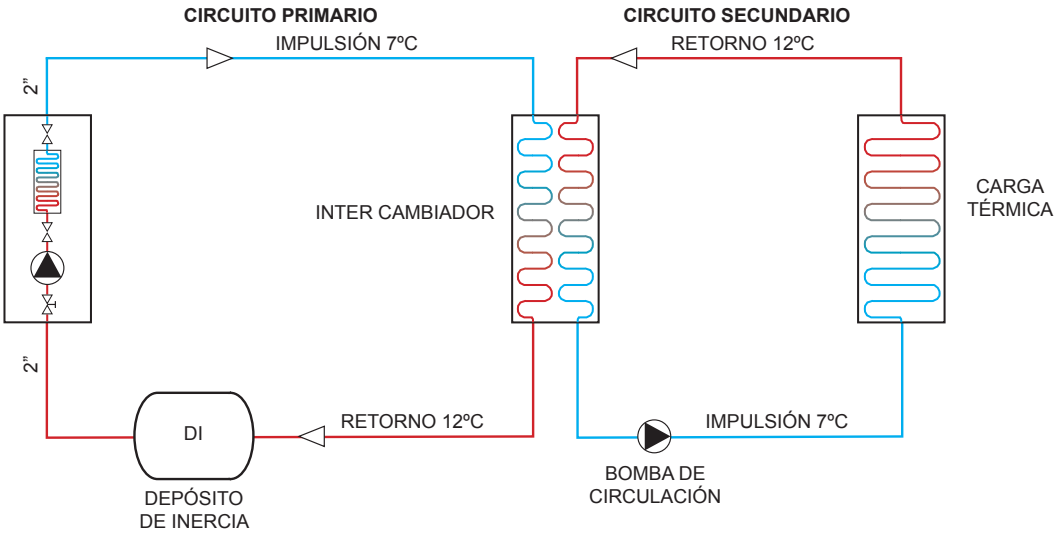

INSTALACIONES DE ENFRIADORAS DE AGUA DOS CIRCUITOS UNIDOS POR UN DEPÓSITO

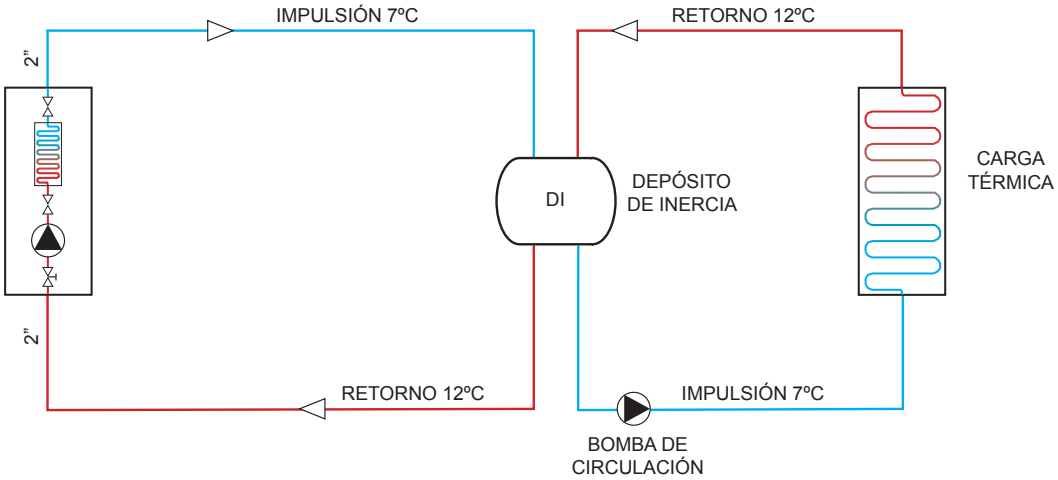

MANGUERA FLEXIBLE DE IMPULSIÓN Y ASPIRACIÓN

Características: Manguera flexible con óptima resistencia mecánica, resistencia al aplastamiento y abrasión, muy baja resistencia a la fricción del fluido, alta resistencia a los agentes atmosféricos y rayos solares.
Temperatura de trabajo: -25ºC +60ºC
Uso: Aspiración e impulsión de líquidos.
Estructura: Manguera de PVC plastificado de dos capas con espiral de acero galvanizado y refuerzo de fibra de poliéster, para aspiración e impulsión de líquidos.

ø diámetro interior	ø diámetro exterior	Peso g/m	Radio de curvatura mm	Presión de vacío m.c.a	Presión de Trabajo bar	Espesor de pared mm	Longitud manguera m
1” - 25 mm	35,5 mm	680	80	9	16	5,25	5, 10, 20, 30
2” - 50 mm	67 mm	1.600	150	9	12	8,5	5, 10, 20, 30
3” - 76 mm	92 mm	2.970	210	9	12	8	5, 10, 20, 30
4” - 102 mm	119 mm	4.150	300	9	10	8,5	5, 10, 20, 30
6” - 152 mm	171 mm	7.050	480	9	5	9,5	3, 6, 10
8” - 200 mm	220 mm	10.300	650	9	3	10	3, 6

COLECTORES DE DISTRIBUCIÓN DE AGUA

BRIDA PLANTA CON TOMA CAMLOCK

RACORD EN “T” PARA DERIVACIONES

RACORD CON TERMÓMETRO Y MAMÓMETRO

CONEXIÓN CAMLOCK EN 14420-7

Los racores Camlock son asimétricos y son fabricados mundialmente conforme la norma Americana “military specification” MIL-C-27487. Los accesorios como palancas, pasadores, anillos y juntas no son estandarizados en esta norma.

Rakloks conforme esta norma se utilizan para conectar mangueras y/o tubos juntos, desde un punto fijo de una instalación o a un camión cisterna para trasvasar líquidos, materias sólidas y gasas excepto gas licuado y vapor.

La conexión se produce cuando se pone un “adaptador” (parte macho con ranura) en un “acople” (parte hembra con una junta en Buna-N). El cierre se hace cuando se bajan las patas del “acople” en la ranura del “adaptador”. Así usted tiene una conexión libre de goteo en un momento.

Especificación del material : ALU – JIS ADC10 (Japón) o A380.0 (USA).
Rosca: Rosca macho (tipos B/F) o rosca hembra (tipos A/D). Tipos de rosca son BSP (rosca gas).
Juntas: La junta principal es de NBR que puede trabajar entre un Gama de temperatura de -20ºC hasta 65ºC, otras juntas como CSM (Hypalon), EPDM, FPM (Viton®), variantes en PTFE son disponibles en nuestro stock. La junta detrás de la rosca son de PUR y Teflon.

Compatibilidad: Todos nuestros racores son compatibles con otras marcas a condición de que estos racores sean conformes las normas MIL SPEC 27487 o EN 14420-7.

Presiones

En la tabla de abajo indicamos las presiones en bares de trabajo a temperatura ambiental en función del diámetro y el material del racor.

Ø DIAMETRO	½”	¾	1”	1¼”	1 ½”	2”	2 ½”	3”	4”	5”	6”	8”
	13	19	25	32	38	50	65	75	100	125	150	200
ALUMINIUM	17	17	17	17	17	17	10	9	7	5	5	5

Aplicación: Los diferentes materiales se pueden usar para:
• Hidrocarburos: Betún, aceites minerales y vegetales. • Productos químicos • Material a granel • Hormigón
• Pinturas y lacas • Agua residuales, barro, etc.

Empresa acreditada para alquiler de maquinaria y equipos ASEAMAC-PAE-01:2014-N1

TST Torres Servicios Técnicos • www.tstservicios.com • 902 227 222
Madrid | Barcelona | Malgrat de Mar | Bilbao | Valencia | Sevilla | Murcia | Casablanca

ISO 9001 BUREAU VERITAS Certification

Asesoramiento y control del proceso de frío industrial

TST
TORRES Servicios Técnicos